PRZEKRÓJ 2–2

SKALA 1:20

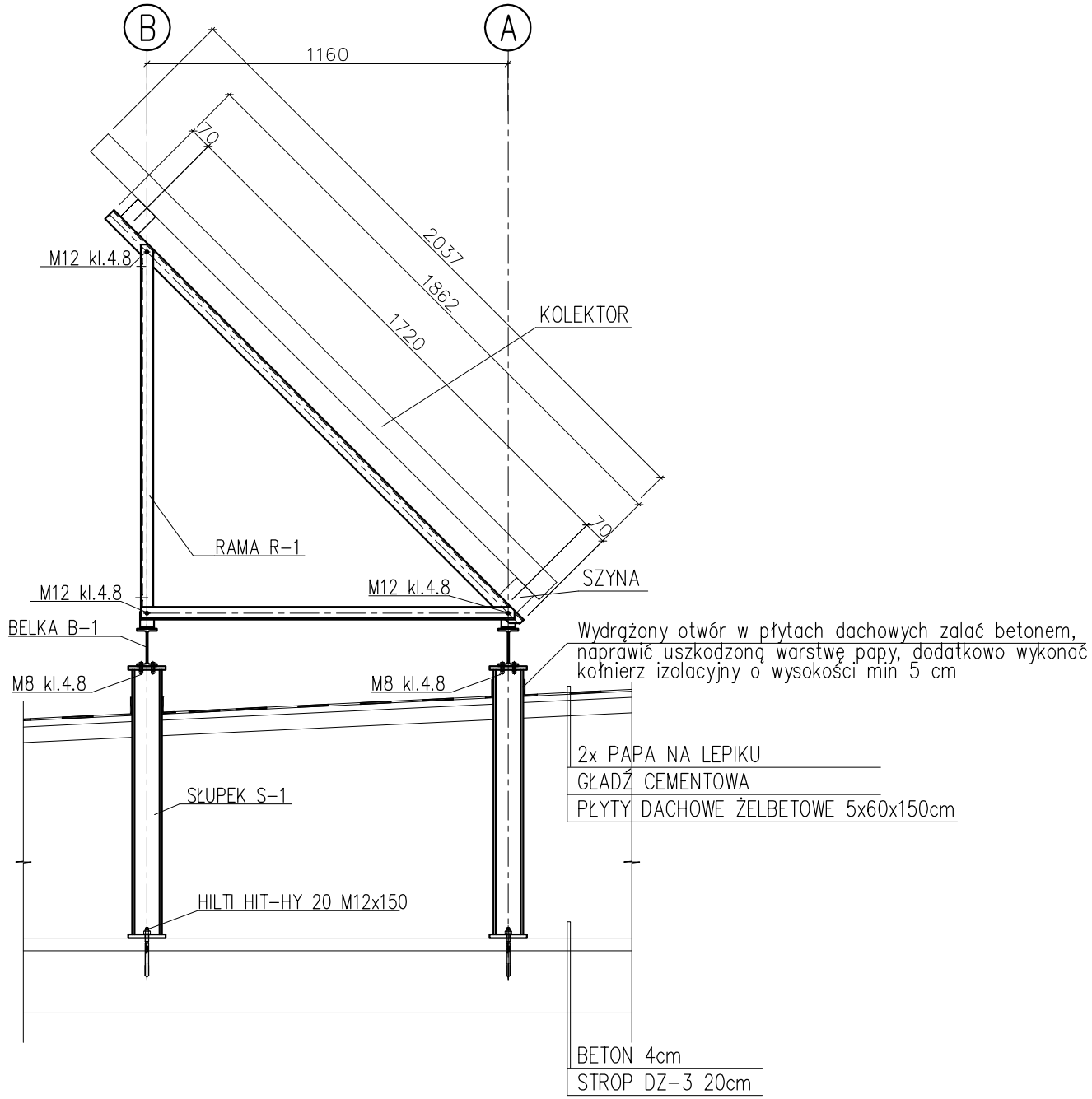

RAMA R–1

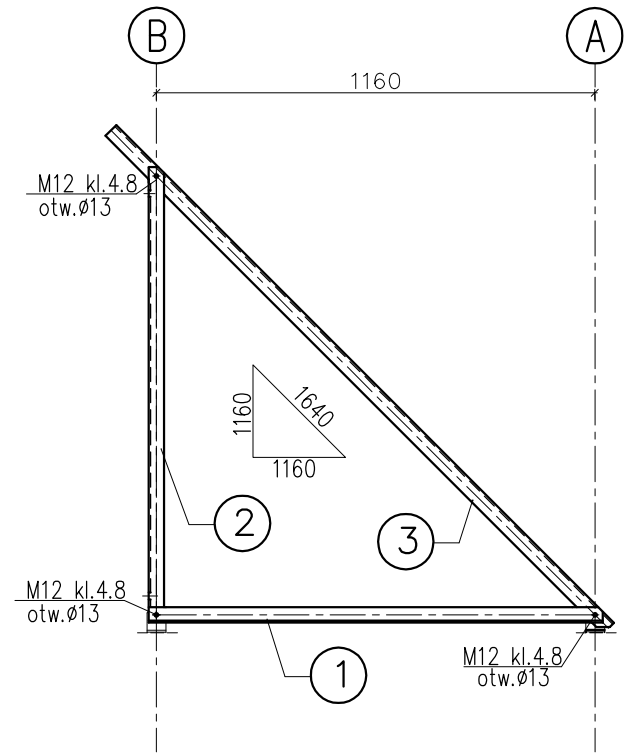

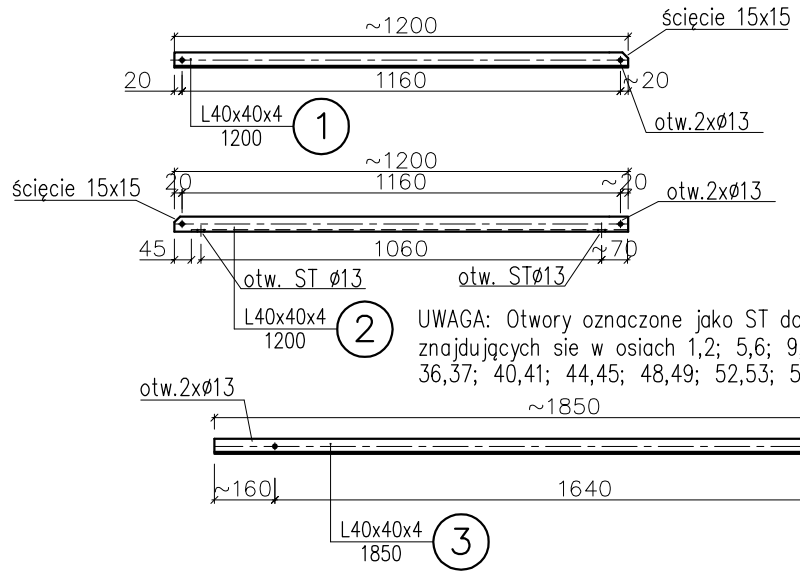

SŁUPEK S–1

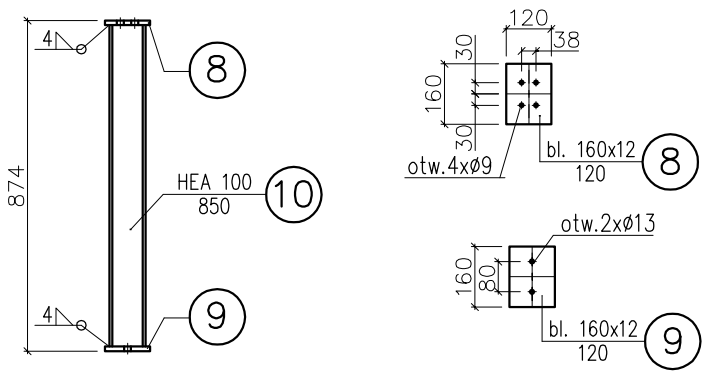

ROZPATRYWAĆ ŁĄCZNIE Z RYSUNKIEM K-1, K-2

TEMAT Projekt modernizacji instalacji przygotowania ciepłej wody użytkowej w oparciu o zastosowanie systemu solarnego			
INWESTOR CENTRUM WYPOCZYNKU I REKREACJI "RYSY" sp. z o.o ul. LEŚNA 20 34-530 BUKOWINA TATRZAŃSKA	LOKALIZACJA CENTRUM WYPOCZYNKU I REKREACJI "RYSY" sp. z o.o ul. LEŚNA 20 34-530 BUKOWINA TATRZAŃSKA DATA 08–2008	ZAKRES KONSTRUKCJA WSPORCZA POD KOLEKTORY SŁONECZNE NA BUDYNKU CENTRUM WYPOCZYNKOWE I REKREACJI "RYSY"	
		BRANŻA KONSTRUKCJA	FORMAT
PROJEKTANT	PODPIS	STADIUM PROJEKT BUDOWLANY	SKALA 1:20
		TEMAT RYSUNKU PRZEKRÓJ 2-2 RAMA R-1 SŁUPEK S-1	NR RYSUNKU K-3